Mola diamantata/CBN legante resinoide forma 11 V 9

Mola **diamantata/CBN (Borazon) legante resinoide**, forma 11 V 9, per la **rettifica e affilatura** di utensili, il legante resinoide permette lavorazioni sia a secco che con refrigerante.
Diamantata: affilatura di carburi sinterizzati, vetro, materiali ceramici, resine, pietre ecc.
CBN (Borazon): affilatura di acciai normali e speciali temperati, acciai inox, ghise speciali e temperate.

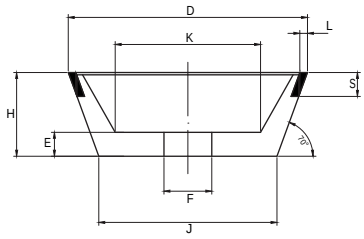

L45145	€	Tipo	D (mm)	L (mm)	S (mm)	H (mm)	K (mm)	J (mm)	E (mm)	F (mm)	Grana/mesh	Concentrazione
L451450100	-,--	Diamante	100	3	6	35	55	74	10	20	D 126/120-140	75
L451451000	-,--	CBN (Borazon)	100	3	6	35	55	74	10	20	B 126/120-140	75

Barretta ravvivamole a legante resinoide

Barretta ravvivamole speciale per la pulizia e la ravvivatura delle mole diamantate e CBN (Borazon) con legante ceramico.

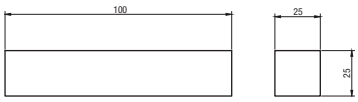

L45150	€	Dimensione (mm)	Lunghezza (mm)
L451500005	-,--	25x25	100

Posizionamento corretto per evitare vibrazioni

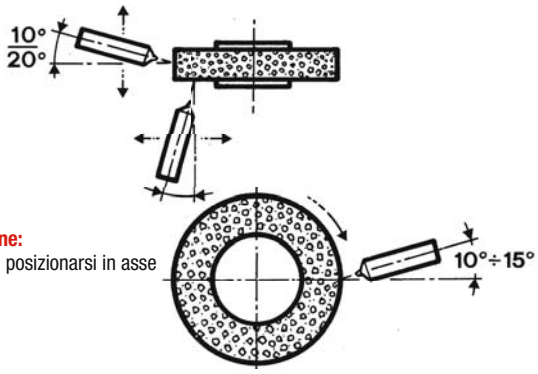

Attenzione:
evitare di posizionarsi in asse

Usura massima
- Per una corretta utilizzazione dell'utensile si consiglia quanto segue: profondità di passata 0,03 mm, max 0,05 mm.
- Velocità di passata veloce per lavori di sgrossatura, lenta su mole dure e lavori di superfinitura.
- **Importantissimo**: aprire il getto del refrigerante prima del contatto diamante-mole

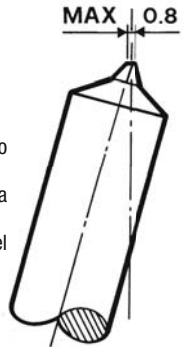

Ravvivamole a diamante singolo codolo conico

Ravvivamole a diamante singolo incastonato nel gambo, per la ravvivatura e profilatura di tutte le mole in lega ceramica, il ravvivamole deve essere sempre serrato in modo tale che l'angolo verso il centro della mola si trovi tra 5 e 15°. È preferibile eseguire i lavori di ravvivatura ad umido.

L60205	€	Carati	Per ø mola (mm)	Cono morse
L602050050	-,--	0,5	fino a 125	1

L60205	€	Carati	Per ø mola (mm)	Cono morse
L602050100	-,--	1	150÷250	1

Ravvivamole a diamante singolo codolo cilindrico

Ravvivamole a diamante singolo incastonato nel gambo, per la ravvivatura e profilatura di tutte le mole in lega ceramica, il ravvivamole deve essere sempre serrato in modo tale che l'angolo verso il centro della mola si trovi tra 5 e 15°. È preferibile eseguire i lavori di ravvivatura ad umido.

L60205	€	Carati	Per ø mola (mm)	ø codolo (mm)
L602050105	-,--	0,5	fino a 125	10

L60205	€	Carati	Per ø mola (mm)	ø codolo (mm)
L602050110	-,--	1	150÷250	10

Ravvivamole a diamante multiplo codolo cilindrico

Ravvivamole a diamante multiplo con pietre di qualità selezionata posizionate su 1 o più strati, per la ravvivatura e profilatura di tutte le mole in lega ceramica, per rettifica di tondi esterni e tangenziale. È preferibile eseguire i lavori di ravvivatura ad umido.

L60205	€	Carati	ø codolo (mm)
L602050210	-,--	2	10

◆ Spedizione da magazzino CDU ◇ Spedizione da magazzino esterno