Batteria al litio

Batteria al litio (Professional Lithium) professionale per le aree ad alta intensità energetica di applicazione, come fotocamere digitali, dispositivi GPS e rilevatori di fumo.

Codice	€		Tipo	Voltaggio (V)	Confezione (Pz)
P909410015	14,70	◇	Mignon AA/LR06	1,5	4
P909410020	13,90	◇	Micro AAA/LR03	1,5	4
P909410025	14,40	◇	E-Block/6LR61	9	1

P909410015

P909410020

P909410025

Pressa idraulica da banco con pompa a mano

Pressa idraulica da banco con pompa a mano **ad una velocità**, struttura in robusto acciaio saldato, stelo del cilindro in acciaio speciale, trattato e cromato, molla in acciaio inserita nel cilindro per un rapido ritorno dello stelo.

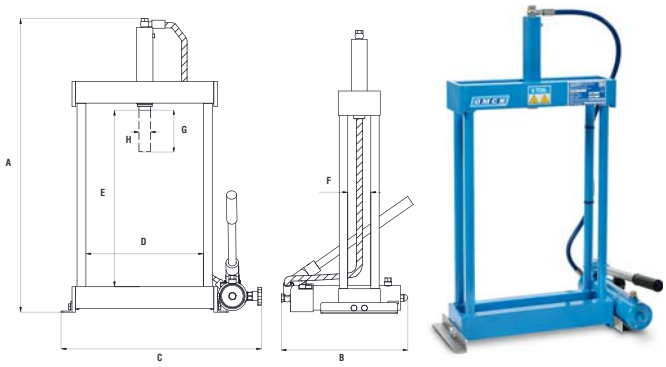

Codice	€	Portata (t)	A (mm)	B (mm)	C (mm)	D (mm)	E (mm)	F (mm)	G (mm)	H (mm)	Peso (Kg)
P150050005	437,25	6	820	470	550	320	495	67	115	32	43

Pressa idraulica da banco con pompa a mano

Pressa idraulica da banco con pompa a mano **a due velocità**, rapidità in fase di avvicinamento e precisione in fase di lavoro, gestione delle due velocità tramite volantino posto sulla pompa, struttura in robusto acciaio saldato, stelo del cilindro in acciaio speciale, trattato e cromato, molla in acciaio inserita nel cilindro per un rapido ritorno dello stelo, massima versatilità grazie al bancale ad altezza regolabile, piatto cacciaspine e coppia di prismi a V forniti di serie.

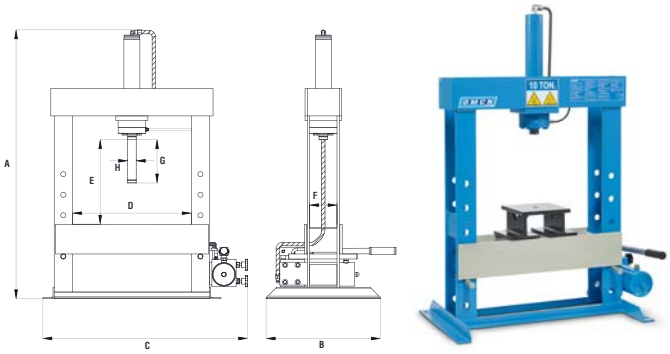

Codice	€	Portata (t)	A (mm)	B (mm)	C (mm)	D (mm)	E (mm)	F (mm)	G (mm)	H (mm)	Peso (Kg)
P150050010	836,25	10	1210	500	895	520	370	120	190	40	104

Pressa idraulica con pompa a mano

Pressa idraulica da banco con pompa a mano **a due velocità**, rapidità in fase di avvicinamento e precisione in fase di lavoro, gestione delle due velocità tramite volantino posto sulla pompa, struttura in robusto acciaio saldato, stelo del cilindro in acciaio speciale, trattato e cromato, molla in acciaio inserita nel cilindro per un rapido ritorno dello stelo, massima versatilità grazie al bancale ad altezza regolabile, piatto cacciaspine e coppia di prismi a V forniti di serie.

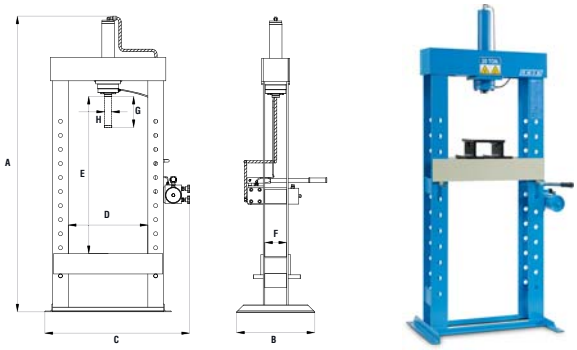

Codice	€	Portata (t)	A (mm)	B (mm)	C (mm)	D (mm)	E (mm)	F (mm)	G (mm)	H (mm)	Peso (Kg)
P150050015	976,50	10	1900	500	910	520	980	120	190	40	124
P150050020	1.098,00	15	1930	500	930	510	1020	140	190	40	130
P150050025	1.275,00	20	1960	500	930	510	1020	140	200	50	150

◆ Spedizione da magazzino CDU ◇ Spedizione da magazzino esterno