Vite di pressione

Vite di pressione con due dadi di fissaggio, in neoprene vulcanizzata, priva di resina (85°Shore), trattata termicamente, zincata e passivata, resistente alle temperature -20 °C fino a +80 °C.

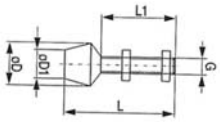

Codice	€	G (M)	ø D (mm)	L (mm)	L1 (mm)	ø D1 (mm)
C603650005	4,41 ◆	6	16	44	30	12
C603650010	4,72 ◆	6	16	54	40	12
C603650015	5,10 ◆	8	21	53	35	14

Codice	€	G (M)	ø D (mm)	L (mm)	L1 (mm)	ø D1 (mm)
C603650020	6,60 ◆	8	21	63	45	14
C603650025	6,10 ◆	10	26	79	55	20
C603650030	8,50 ◆	12	30	102	73	24

Vite di pressione

Vite di pressione con 2 dadi esagonali trattati termicamente, zincati e passivati.

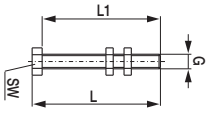

Codice	€	G (M)	L (mm)	L1 (mm)	SW (mm)
C603570105	2,17 ◆	6	49	45	10
C603570110	2,37 ◆	8	75,5	70	13
C603570115	2,92 ◆	10	77	70	16

Codice	€	G (M)	L (mm)	L1 (mm)	SW (mm)
C603570120	4,64 ◆	12	88	80	18
C603570125	9,70 ◆	16	130	120	24

Squadretta di fissaggio

Squadretta di fissaggio zincata e passivata.

Modello 1 Modello 2 Modello 3

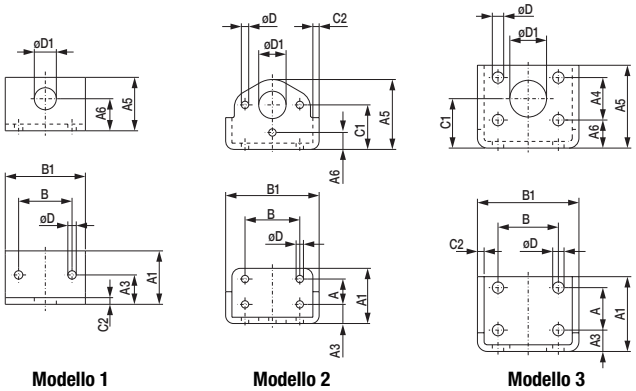

Modello 1 Modello 2 Modello 3

Codice	€	Esecuzione	A (mm)	A1 (mm)	A3 (mm)	A4 (mm)	A5 (mm)	A6 (mm)	B (mm)	B1 (mm)	C1 (mm)	C2 (mm)	øD (mm)	øD1 (mm)
C603580005	13,20 ◆	modello 1	-	39,9	22,1	-	39,9	24	39,9	59,9	-	5,1	6,6	16,5
C603580010	12,60 ◆	modello 2	19,1	40,6	14,5	-	52,6	12,4	41,1	71,1	33	4,6	5,6	19,1
C603580015	14,10 ◆	modello 3	32	55,9	16	32	62	21,1	45	76,2	37,1	5,1	8,4	27,4

Magnete permanente in lega alnico

Magnete permanente in lega alnico, schermato con anello in ottone, la schermatura garantisce una coercività magnetica maggiore, per permettergli di mantenere inalterate le sue caratteristiche anche se a contatto con componenti ferrosi, protezione esterna contro gli urti, resistenza al calore sino a 450 °C.

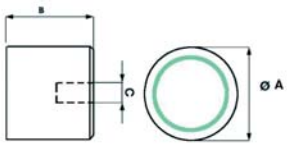

Codice	€	Pz.	ø A (mm)	B (mm)	C	Forza di ritegno (Kg)
C606055005	3,22	1	9,5	15	M3	1,5
C606050127	2,92	10	12,7	15,8	M4	2
C606050175	3,15	5	17,5	15,8	M6	4
C606050206	3,75	5	20,6	19	M6	5,5
C606050270	6,00	5	27	25,4	M6	10

Codice	€	Pz.	ø A (mm)	B (mm)	C	Forza di ritegno (Kg)
C606050350	10,70	5	35	20	M6	12
C606050351	12,40	5	35	30	M6	18
C606050450	19,50	2	45	30	M8	40
C606050500	27,75	2	50	40	M8	50
C606050550	9,80	2	55*	14	M8	10

*Magnete in ceramica resistenza al calore fino a 150 °C.

◆ Spedizione da magazzino CDU ◇ Spedizione da magazzino esterno