Mandrino barra grezza MAS BT 50 ADB

Mandrino barra grezza JIS B 6339 MAS BT 50 **forma ADB**, per la costruzione di utensili speciali.

Codice	€	ø D (mm)	A (mm)
C655620005	328,00 ◇	95,5	315

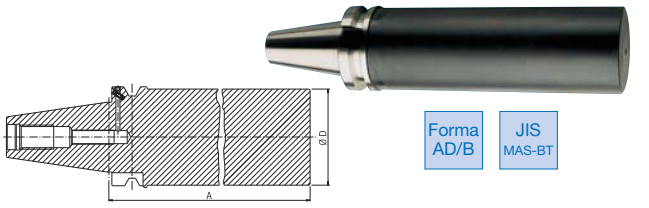

Kit di conversione da forma AD/forma B

Kit di conversione da forma AD/forma B, comprensivo di 50 guarnizioni con vite di chiusura.

Codice	€	Tipo
C666700010	11,20 ◇	Kit ISO 40
C666700020	17,00 ◇	Kit ISO 50

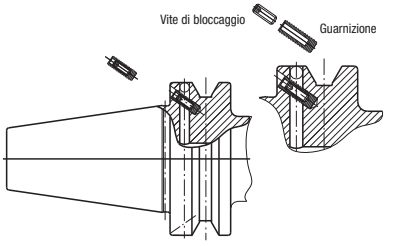

Sistema dell'alimentazione interna del lubrorefrigerante

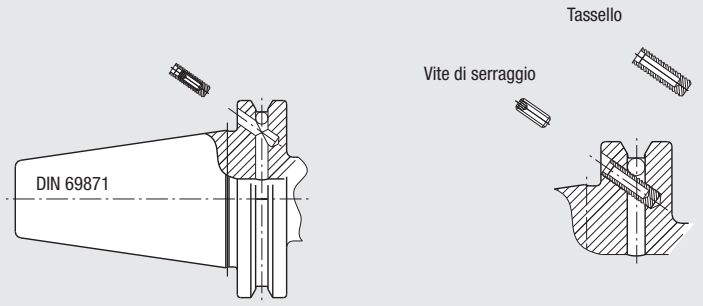

Attenzione! Il tassello può essere utilizzato solamente una volta!

La norma DIN 69871/MAS-BT definisce le tre varianti dell'alimentazione interna del lubrorefrigerante:

- Forma A: senza afflusso interno del lubrorefrigerante
- Forma AD: afflusso centrale del lubrorefrigerante attraverso il codolo di trascinamento con perforazione passante.
- Forma B: afflusso laterale del lubrorefrigerante attraverso la flangia.

I mandrini Haimer ad attacco conico secondo la norma DIN 69871/MAS-BT, se non indicato diversamente, sono realizzati nella forma ADB.
Forma ADB significa: i mandrini sono forniti con perforazioni di forma AD ed anche di forma B. Se non è richiesto differentemente i mandrini vengono spediti in forma ADB. Le perforazioni nel giunto sono chiuse con tasselli in plastica e protetti con vite di serraggio.

Per adattarsi alla forma B i fori sulla flangia devono essere aperti.
Per questo la vite di serraggio viene girata a metà. Dopodichè si prende la vite con una tenaglia e si toglie dal foro la vite con tassello.
I fori possono essere richiusi nuovamente. Esiste un kit dedicato di trasformazione, composto da tasselli ermetici e da viti di serragggio.