Posizionamento corretto per evitare vibrazioni

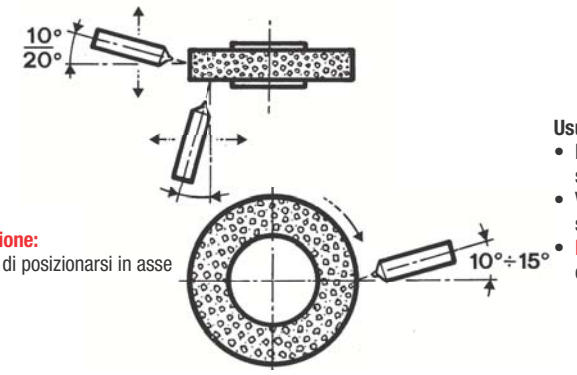

Attenzione:
evitare di posizionarsi in asse

Usura massima
- Per una corretta utilizzazione dell'utensile si consiglia quanto segue: profondità di passata 0,03 mm, max 0,05 mm.
- Velocità di passata veloce per lavori di sgrossatura, lenta su mole dure e lavori di superfinitura.
- **Importantissimo**: aprire il getto del refrigerante prima del contatto diamante-mole

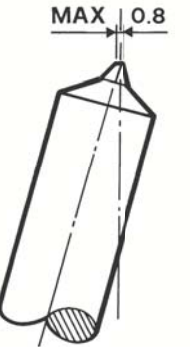

Ravvivamole a diamante singolo codolo conico

Ravvivamole a diamante singolo incastonato nel gambo, per la ravvivatura e profilatura di tutte le mole in lega ceramica, il ravvivamole deve essere sempre serrato in modo tale che l'angolo verso il centro della mola si trovi tra 5 e 15°. È preferibile eseguire i lavori di ravvivatura ad umido.

Codice	€		Carati	Per ø mola (mm)	Cono morse
L602050050	56,35	◆	0,5	fino a 125	1
L602050100	90,10	◆	1	150÷250	1

Codice	€		Carati	Per ø mola (mm)	Cono morse
L602050150	134,95	◆	1,5	250÷300	1

Ravvivamole a diamante singolo codolo cilindrico

Ravvivamole a diamante singolo incastonato nel gambo, per la ravvivatura e profilatura di tutte le mole in lega ceramica, il ravvivamole deve essere sempre serrato in modo tale che l'angolo verso il centro della mola si trovi tra 5 e 15°. È preferibile eseguire i lavori di ravvivatura ad umido.

Codice	€		Carati	Per ø mola (mm)	ø codolo (mm)
L602050105	56,35	◆	0,5	fino a 125	10
L602050110	90,10	◆	1	150÷250	10

Codice	€		Carati	Per ø mola (mm)	ø codolo (mm)
L602051115	134,95	◆	1,5	250÷300	10

Bastoncino ravvivamole

Bastoncino per ravvivare mole convenzionali. Sezione tonda e rettangolare.

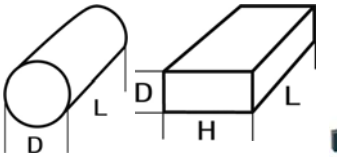

Codice	€		Pz.	DxHxL (mm)	Sezione	Specifiche
L452050025	11,30	◆	10	25x200	Tonda	37C-30-TV
L452050032	12,70	◆	5	32x200	Tonda	37C-30-TV

Codice	€		Pz.	DxHxL (mm)	Sezione	Specifiche
L452051204	120,20	◆	1	6,3x12x71,5	Rettangolare	Stick NORBIDE
L452052550	17,40	◆	10	25x50x200	Rettangolare	37C-30-TV

Pietre ad olio "India"

Pietre ad olio "India" in ossido di alluminio per affilatura. Agglomerato omogeneo per un'uniformità della durezza, accurata impregnazione con olii speciali, dimensioni precise, ideali per operazioni di affilatura, di ritocco e di finitura. Per tutti gli acciai legati e non.

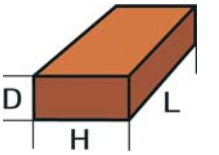

Codice	€		Pz.	DxHxL (mm)	Specifiche
L453050020	6,40	◆	5	6x25x100	FB 14 Fina
L453050030	6,90	◆	5	13x25x100	MB 24 Media
L453050035	6,90	◆	5	13x25x100	FB 24 Fina
L453050040	9,50	◆	5	13x38x150	MB 26 Media

Codice	€		Pz.	DxHxL (mm)	Specifiche
L453050060	14,00	◆	5	25x50x150	MB 6 Media
L453050070	13,40	◆	5	25x50x150	FB 6 Fina
L453050080	15,40	◆	5	25x50x200	MB 8 Media
L453050090	19,30	◆	5	25x50x200	FB 8 Fina

◆ Spedizione da magazzino CDU ◇ Spedizione da magazzino esterno