Fresa rotativa in metallo duro forma sferica ø codolo 3 mm

Fresa rotativa in metallo duro **forma sferica**, ø codolo 3 mm.
Disponibile con tagliente:
Taglio fine - per tutti i tipi di acciai legati e non, materiali non ferrosi, ad utilizzo generico.
Taglio doppio - dentatura universale incrociata, per tutti gli acciai legati e non, ottima finitura senza vibrazioni.

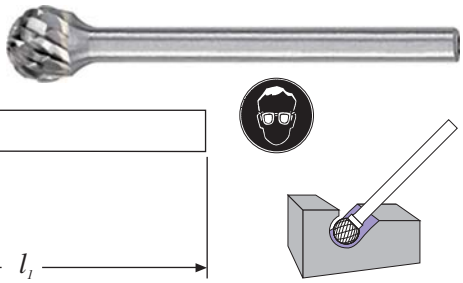

Finale Codice	L50105 Taglio fine €	L50110 Taglio doppio €	d1 (mm)	l2 (mm)	l1 (mm)
0025	7,30 ◆	7,30 ◆	2,5	2,3	38
0030	7,30 ◆	7,30 ◆	3	2,5	38
0040	17,10 ◆	17,10 ◆	4	3,4	38
0050	17,10 ◆	17,10 ◆	5	4,7	38
0060	11,40 ◆	11,40 ◆	6,3	5	44

Fresa rotativa in metallo duro forma sferica ø codolo 3 mm

Fresa rotativa in metallo duro **forma sferica**, secondo DIN 8032, ø codolo 3 mm.
Disponibile con tagliente:
Taglio C - per fresatura grossolana con elevata asportazione di materiale e sbavature generiche per tutti i tipi di acciai legati e non, acciai inossidabili, materiali non ferrosi e ghise.

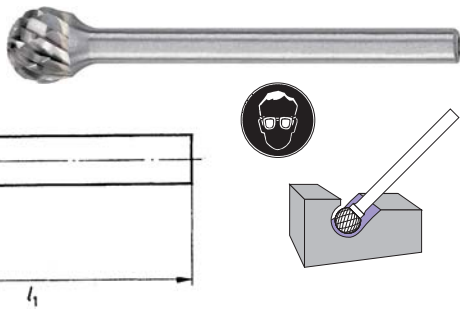

Codice	€	d1 (mm)	l2 (mm)	l1 (mm)
L506020045	9,90 ◇	3	2	33
L506020055	14,60 ◇	6	5	35

Fresa rotativa in metallo duro forma tronco conica ø codolo 3 mm

Fresa rotativa in metallo duro **forma tronco conica**, secondo DIN 8032, ø codolo 3 mm.
Disponibile con tagliente:
Taglio C - per fresatura grossolana con elevata asportazione di materiale e sbavature generiche per tutti i tipi di acciai legati e non, acciai inossidabili, materiali non ferrosi e ghise.

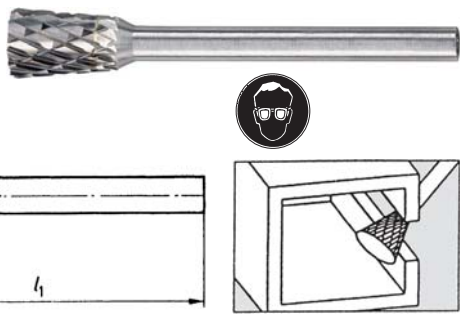

Codice	€	d1 (mm)	l2 (mm)	l1 (mm)	Angolo (°)
L506020060	11,10 ◇	3	7	37	8
L506020065	14,60 ◇	6	7	37	10

Fresa rotativa in metallo duro forma a fiamma ø codolo 3 mm

Fresa rotativa in metallo duro **forma a fiamma**, secondo DIN 8032, ø codolo 3 mm.
Disponibile con tagliente:
Taglio C - per fresatura grossolana con elevata asportazione di materiale e sbavature generiche per tutti i tipi di acciai legati e non, acciai inossidabili, materiali non ferrosi e ghise.

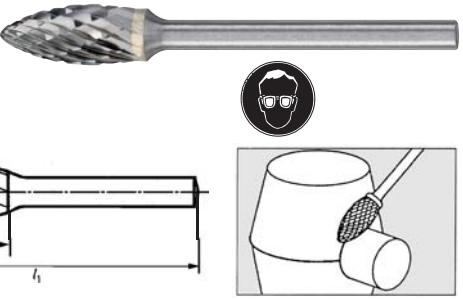

Codice	€	d1 (mm)	l2 (mm)	l1 (mm)	Raggio (mm)
L506020080	9,90 ◇	3	7	37	0,8
L506020085	21,60 ◇	6	13	43	1

◆ Spedizione da magazzino CDU ◇ Spedizione da magazzino esterno