Fresa ad inserti per spianatura e spallamenti a 89,5° con attacco a manicotto

Fresa ad inserti per spianare ed eseguire spallamenti a 89,5° con attacco a manicotto, corpo della fresa **con passaggio interno del lubrorefrigerante**, geometria positiva utilizzabile su macchine con potenze medie.

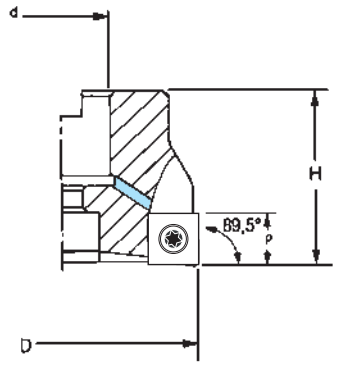

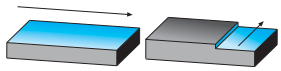

Codice	€	Dimensioni				
		D (mm)	d (H7) (mm)	H (mm)	p (mm)	Z
A581700040	-,-- ◇	40	16	40	6	6
A581700050	-,-- ◇	50	22	40	6	7
A581700063	-,-- ◇	63	22	40	6	8

Ricambi		
Inserto	Vite	Giravite
SPMT 0603	A910350015	A559250070

Ricambi: vedi pag. 523/524/525/526.

Codice	€	Pz.	Foto	Denominazione	Figura	Dimensioni (mm)					Classi metallo duro									
						l	d	s	d1	r	Non rivestiti		Rivestiti							Cermet
											NK 15	NP 25	RP 200	RP 300	RK 300	RK 400	KTP 230	TIN	TIALN	CX 55
A930850555	-,-- ◆	10		SPMT 060304	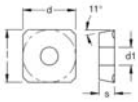	6,35	6,35	3,18	2,8	0,4						●				

Tabella materiali e parametri di utilizzo consigliati vedi pag. 329/330/331/332/333/334/335/336/337.

◆ Spedizione da magazzino CDU ◇ Spedizione da magazzino esterno