Fresa ad inserti per alti avanzamenti con attacco a manicotto

Fresa ad inserti per alti avanzamenti con attacco a manicotto, corpo della fresa **con passaggio interno del lubrorefrigerante**.
Utilizzabile per esecuzione di: fresatura frontale, ad angolo, elicoidale, a tuffo, di profili, di tasche e di cave.

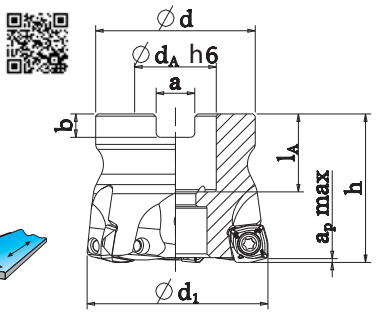

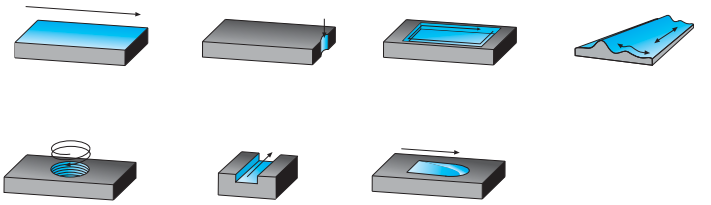

Codice	€	Dimensioni					
		d1 (mm)	dA h6 (mm)	h (mm)	d n(mm)	a (mm)	Z
A587150050	-,-- ◆	50	22	40	43	2	4
A587150063	-,-- ◆	63	22	40	48	2	5

Ricambi

Inserto	Vite	Giravite
XOLT 130410SR-HCM KTP230	A919050015	N202350200

Ricambi: vedi pag. 523/524/525/526.

Codice	€	Pz.	Foto	Denominazione	Figura	Dimensioni (mm)					Classi metallo duro									
						l	d	s	d1	r	Non rivestiti		Rivestiti							Cermet
											NK 15	NP 25	RP 200	RP 300	RK 300	RK 400	KTP 230	TIN	TIALN	CX 55
A934100525	-,-- ◆	10		XOLT 130410SR-HCM	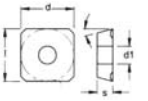	-	13	4,76	5,5	1							●			

Tabella materiali e parametri di utilizzo consigliati vedi pag. 329/330/331/332/333/334/335/336/337.

◆ Spedizione da magazzino CDU ◇ Spedizione da magazzino esterno