Fresa a riccio ad inserti per spallamenti a 90°

Fresa a riccio ad inserti per spallamenti a 90° con codolo cilindrico e piano di trascinamento DIN 1835B, **con passaggio interno del lubrorefrigerante**, per sgrossatura in contornatura con buona asportazione grazie all'impiego di più inserti.
Non utilizzabile in ramping e interpolazione elicoidale.
Consigliato l'utilizzo su macchine stabili nelle fresature dal pieno con grandi profondità.

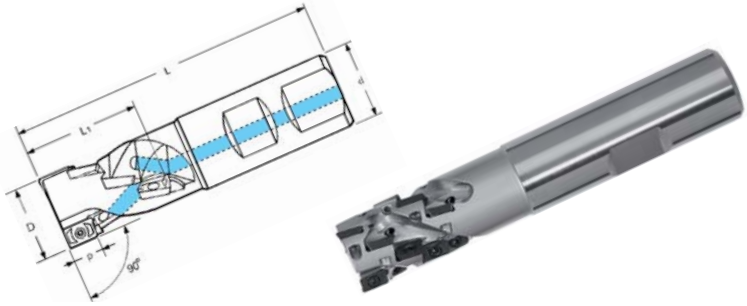

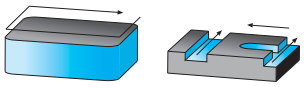

Codice	€	Dimensioni						
		D (mm)	d (h6) (mm)	L (mm)	L1 (mm)	p (mm)	N° eliche	Z
A580560016	-,-- ◆	**16**	16	80	19,8	5,2	2	8
A580560020	-,-- ◆	**20**	20	90	24,6	5,2	3	15
A580560025	-,-- ◆	**25**	25	100	29,4	5,2	5	30

Ricambi

Inserto	Vite	Giravite
APKT 0602	A910350007	A559250060

Ricambi: vedi pag. 523/524/525/526.

Codice	€	Pz.	Foto	Denominazione	Figura	Dimensioni (mm)					Classi metallo duro									
											Non rivestiti		Rivestiti							Cermet
						l	d	s	d1	r	NK 15	NP 25	RP 200	RP 300	RK 300	RK 400	KTP 230	TIN	TIALN	CX 55
A930150255	-,-- ◆	10		**APKT 060204 PDTR-K**	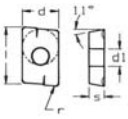	6,4	3,66	2,16	2,06	0,4						●				

Tabella materiali e parametri di utilizzo consigliati vedi pag. 329/330/331/332/333/334/335/336/337.

◆ Spedizione da magazzino CDU ◇ Spedizione da magazzino esterno