Portainserto per tornitura esterna 93° con fori per lubrorefrigerante

Portainserto per tornitura esterna **con fori per l'adduzione interna del lubrorefrigerante** sul tagliente, fornito **con attacco rapido** posizionabile sul fondo o nella parte inferiore dello stelo, fissaggio a leva per inserto negativo a norma ISO, per lavorazioni di tornitura e sfacciatura.

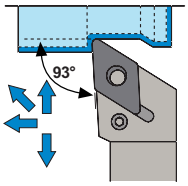

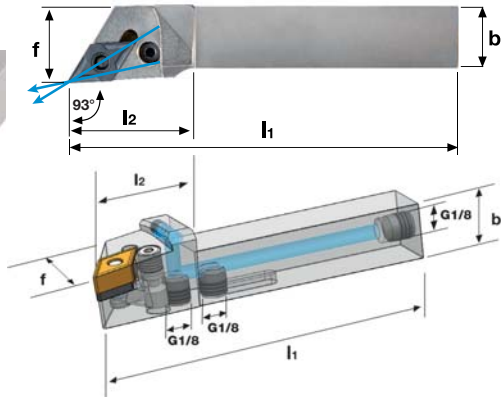

Codice	€		ISO	Dimensioni h1 (mm)	h2 (mm)	b (mm)	l1 (mm)	l2 (mm)	f (mm)
A621920120	-,--	◆	PDJNR 2020 K15 IK G1/8	20	20	20	125	30	25
A621920125	-,--	◆	PDJNR 2525 M15 IK G1/8	25	25	25	150	30	32
A621920220	-,--	◆	PDJNL 2020 K15 IK G1/8	20	20	20	125	30	25
A621920225	-,--	◆	PDJNL 2525 M15 IK G1/8	25	25	25	150	30	32

Ricambi

Inserto	Sottoplacchetta	Leva	Vite	Spina	Punzone
DNMG 1506	A915100010	A915400030	A915000005	A915300005	A915350005

Ricambi: vedi pag. 523/524/525/526.

Codice	€		Pz.	Foto	Denominazione	Figura	Dimensioni (mm) l	d	s	d1	r	Classi metallo duro: Non rivestiti NK 15	NP 25	Rivestiti RP 200	RP 300	RK 300	RK 400	KTP 230	TIN	TIALN	Cermet CX 55
A935200555	-,--	◆	10	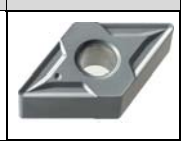	DNMG 150608 NN	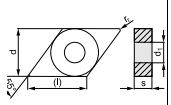	15,5	12,7	4,76	5,16	0,8						●				

Tabella materiali e parametri di utilizzo consigliati vedi pag. 418/419/420/421.